GAMME PRODUIT | **APERÇU DU PRODUIT**

COLTLITE

FONCTION DU PRODUIT:

Le Coltlite est un ouvrant de façade à lames mobiles.
Fonctions :

- *Ventilation naturelle*
- *Rafraichissement nocturne*
- *Apport en lumière naturelle*
- *Désenfumage en cas d'incendie (DENFC)*

Il existe différentes versions du Coltlite : CLT, CLN, CLS, CLS45, CLST et CLET.

APPLICATION DU PRODUIT:

Grâce à sa conception esthétique, sa robustesse et sa fiabilité, le Coltlite convient particulièrement pour les Etablissements recevant du Public (ERP), les centres commerciaux, les établissements scolaires et même les bâtiments industriels.

ATOUTS DU PRODUIT:

Le Coltlite est un châssis en aluminium résistant à la chaleur. Il possède d'excellentes performances acoustiques et thermiques.

La production est certifiée EN ISO 9001:2008. Tous les éléments de l'ouvrant sont certifiés selon la norme EN 14351-1. La plupart des versions du Coltlite sont également certifiées selon la norme EN12101-2 (et conformité NF S) sur le désenfumage en cas d'incendie.

Autres détails techniques sur les pages suivantes.

LE TOP DE LA VENTILATION NATURELLE

L'ouvrant à lames Coltlite peut être utilisé en tant que système de ventilation (et/ou rafraichissement nocturne) avec un apport supplémentaire en lumière naturelle dans des bâtiments administratifs, des ERP, des bureaux, des ateliers de production et autres locaux commerciaux.

Le Coltlite sert également d'amenée d'air ou peut servir à l'extraction des fumées dans le cadre du désenfumage en cas d'incendie.
Il est certifié en tant que Dispositif d'Evacuation Naturelle des Fumées et de la Chaleur (DENFC).
Il est conçu pour un montage vertical uniquement, avec une intégration adaptée dans des murs-rideaux, des constructions métalliques ou structures en bois.
« Les architectes apprécient son esthétique et ses performances »
Le cadre périphérique est en aluminium avec des profilés aluminium avec ou sans rupture de pont thermique. Les lames sont en verre (simple ou double vitrage) ou panneau sandwich.
Des remplissages alternatifs sont également possibles en fonction du système.

PRINCIPE DE FONCTIONNEMENT DES OUVRANTS À LAMES

Les lames du Coltlite sont mobiles et le pivotement de la lame est positionné au centre. La rotation horizontale s'opère manuellement ou par un mécanisme de commande électrique ou pneumatique. Le fonctionnement synchrone est régi par une tringle invisible. Selon le type de commande, l'angle d'ouverture maximum des lames peut atteindre 90°. Pour le Coltlite à commande pneumatique ou électrique, une évaluation des risques suivant la Directive Machines 2006/42/CE doit être pratiquée lors de la planification et la de la mise en service. Colt fabrique tous les composants essentiels des châssis et des lames dans un alliage aluminium spécial EN AW-6063-T6.
Colt peut vérifier les exigences techniques de l'utilisation prévue par rapport aux caractéristiques du Coltlite.
En l'occurrence, Colt peut proposer des ouvrants répondant aux normes pour fenêtres EN 14351-1 ainsi qu'à la norme EN12101-2 applicables aux Dispositifs d'Evacuation Naturelle de Fumées et de Chaleur (DENFC).
La production est certifiée selon la norme EN ISO 9001:2008.

LES VERSIONS DU COLTLITE

Colt propose différentes versions du Coltlite:
CLT, CLN, CLS, CLS45, CLST et CLET.

Toutes les versions ont les caractéristiques communes suivantes :

- *Épaisseur du cadre périphérique: 47 mm*
- *Largeur du cadre en façade: 40 mm*
- *Les profilés en aluminium sont composés d'un alliage aluminium EN AW-6063-T6*
- *Les surfaces peuvent être anodisées (E6 EV I) ou thermolaquées dans une couleur RAL au choix de l'architecte*
- *Toutes les ferrures sont occultées*
- *Les lames sont commandées par un dispositif dont le mécanisme est masqué et qui requiert peu d'entretien*
- *Tous les modèles, à l'exception des versions CLS45 et CLST, sont certifiés selon la norme EN 12101-2.*

COLTLITE SANS RUPTURE DE PONT THERMIQUE

TYPE CLN

Le Coltlite CLN est un ouvrant à lames sans rupture de pont thermique. Les lames à double vitrage d'une épaisseur standard de 28 mm sont entièrement encadrées par des profilés en aluminium. Il s'agit d'un ouvrant à lames se caractérisant par un haut niveau d'étanchéité et des exigences mécaniques élevées.

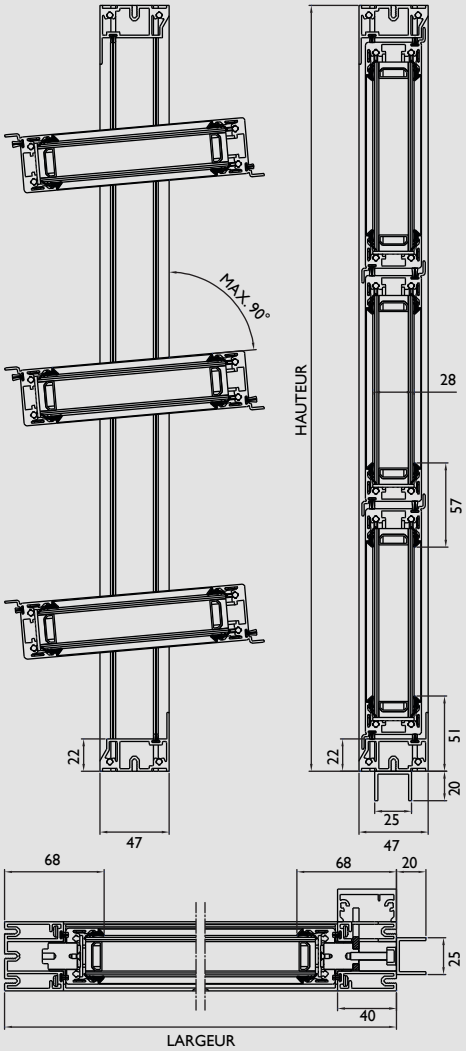

CARACTÉRISTIQUES TECHNIQUES	**COLTLITE CLN**
MATERIEL	Cadre périphérique en aluminium, sans rupture de pont thermique. Lames en double vitrage ou panneau sandwich, épaisseur standard 28 mm.
LARGEUR	300mm - 2000mm
HAUTEUR	250mm - au choix
HAUTEUR DES LAMES	170mm - 370mm
ANGLE D'OUVERTURE	Max. 90° (l'angle d'ouverture dépend du mécanisme de commande choisi)
ÉPAISSEUR DU CADRE	47 mm
REMPLISSAGE DES LAMES	Double vitrage, panneaux sandwich
COMMANDE	Manuelle, électrique, pneumatique

COLTLITE AVEC RUPTURE DE PONT THERMIQUE

TYPE CLT

Le Coltlite CLT est un ouvrant à lames avec rupture de pont thermique.
Les lames en double vitrage ou panneau sandwich, font 28 mm d'épaisseur
et sont entièrement encadrées par des profilés aluminium isolés.
La version CLT offre les meilleures performances acoustiques et thermiques.

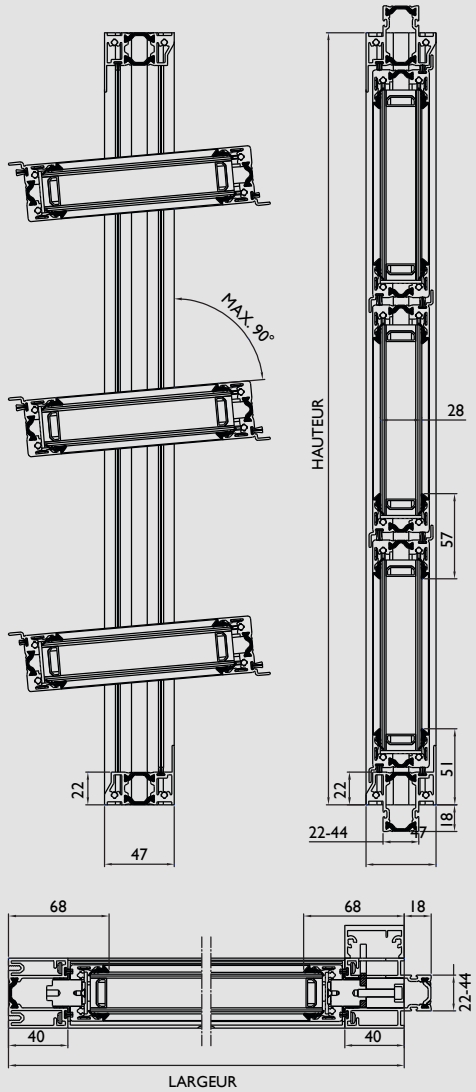

CARACTÉRISTIQUES TECHNIQUES	**COLTLITE CLT**
MATERIEL	Cadre périphérique en aluminium, avec rupture de pont thermique. Lames en double vitrage ou panneau sandwich, épaisseur standard 28 mm.
LARGEUR	300mm - 2000mm
HAUTEUR	250mm - au choix
HAUTEUR DES LAMES	170mm - 370mm
ANGLE D'OUVERTURE	Max. 90° (l'angle d'ouverture dépend du mécanisme de commande choisi)
ÉPAISSEUR DU CADRE	47 mm
REMPLISSAGE DES LAMES	Double vitrage, panneaux sandwich
COMMANDE	Manuelle, électrique, pneumatique

COLTLITE SIMPLE VITRAGE

TYPE CLS

Le Coltlite CLS est un ouvrant à lames sans rupture de pont thermique. Les lames sont composées d'un simple vitrage d'épaisseur 8 mm, 10 mm ou 12 mm pincé de part et d'autre par des profilés aluminium non isolés. Toutes les arêtes de verre visibles sont polies.
Le chevauchement des lames produit un aspect de verre brillant effeuillé. Parfait pour des performances aérodynamiques extrêmes.

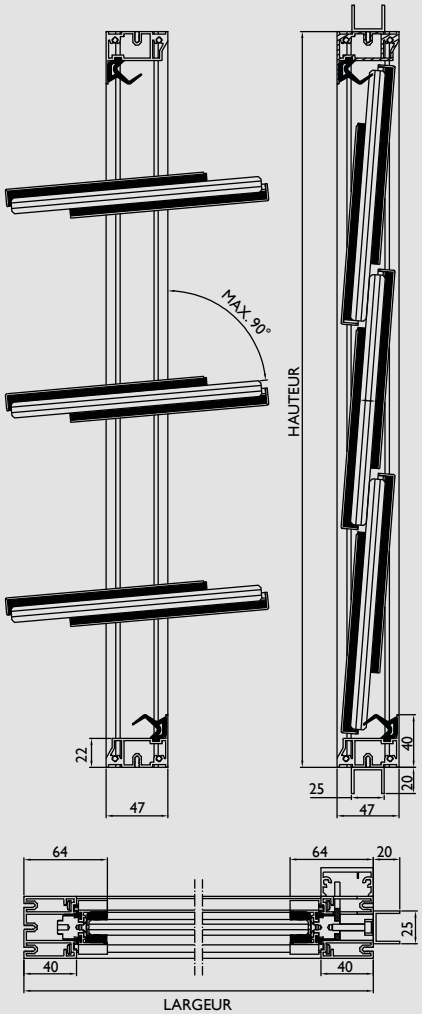

CARACTÉRISTIQUES TECHNIQUES	**COLTLITE CLS**
MATERIEL	Cadre périphérique en aluminium, sans rupture de pont thermique. Les lames en simple vitrage sont pincées dans des profilés aluminium non isolés.
LARGEUR	300 mm – 1800 mm
HAUTEUR	250 mm - au choix
HAUTEUR DES LAMES	200 mm – 390 mm
ANGLE D'OUVERTURE	Max. 90° (l'angle d'ouverture dépend du mécanisme de commande choisi)
ÉPAISSEUR DU CADRE	47 mm
REMPLISSAGE DES LAMES	Simple vitrage (8, 10 ou 12 mm), arêtes polies.
COMMANDE	Manuelle, électrique, pneumatique

COLTLITE SIMPLE VITRAGE AVEC CHANFREIN 45°

TYPE CLS45

Le Coltlite CLS45 est un ouvrant à lames sans rupture de pont thermique. Les lames en verre ont un angle chanfreiné à 45°. En position fermée, les lames forment une surface unique plane de l'extérieur. Des points de support en aluminium argenté servent à tenir le verre et éliminent tout besoin d'encadrement des lames individuelles par des profilés.

Le produit à choisir en priorité pour les architectes cherchant à créer une façade esthétique.

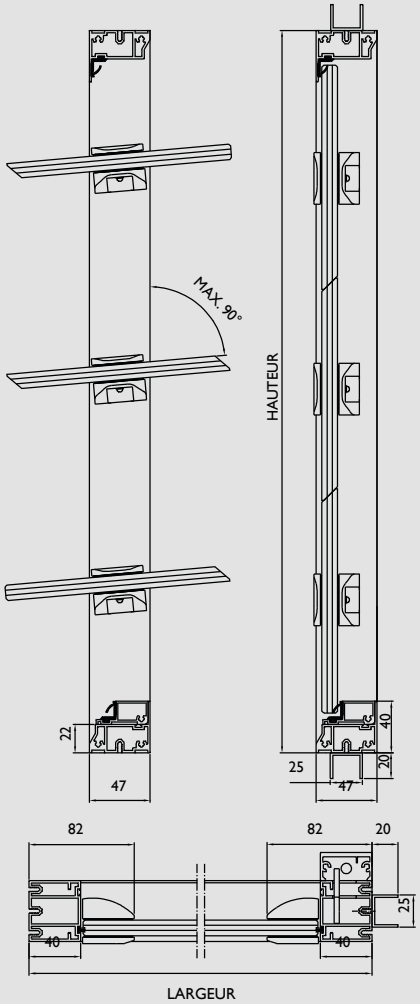

CARACTÉRISTIQUES TECHNIQUES	**COLTLITE CLS45**
MATERIEL	Cadre périphérique en aluminium, sans rupture de pont thermique. Les lames sont en simple vitrage, sans cadre, avec un verre standard d'épaisseur 8, 10 ou 12 mm.
LARGEUR	300mm - 1600mm
HAUTEUR	250 mm - au choix
HAUTEUR DES LAMES	180 mm – 367 mm
ANGLE D'OUVERTURE	Max. 90° (l'angle d'ouverture dépend du mécanisme de commande choisi)
ÉPAISSEUR DU CADRE	47 mm
REMPLISSAGE DES LAMES	Simple vitrage (8, 10 ou 12mm), arêtes polies.
COMMANDE	Manuelle ou électrique

GERMAN DESIGN AWARD WINNER 2019

COLTLITE AVEC RUPTURE DE PONT THERMIQUE

TYPE CLST

Le Coltlite CLST est la version VEC du Coltlite. Le cadre a une épaisseur de 47 mm avec des ferrures masquées. Vu de l'extérieur, les lames sont complètement alignées et lisses (surface vitrée affleurante), sans profilés de lames visibles.

La symbiose entre fonctionnalité et design.

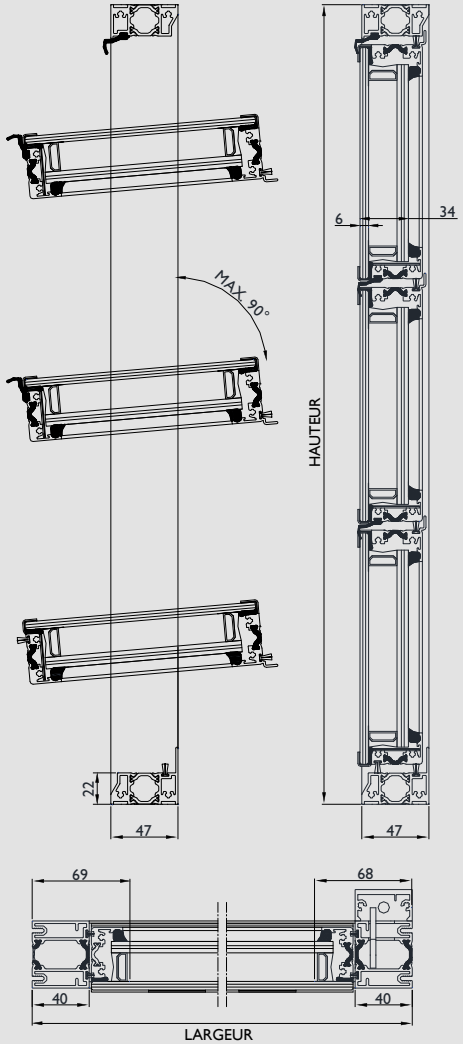

reddot design award
best of the best 2018

CARACTÉRISTIQUES TECHNIQUES	**COLTLITE CLST**
MATERIEL	Cadre périphérique en aluminium avec rupture de pont thermique. Aspect VEC de l'extérieur.
LARGEUR	300 mm – 1600 mm
HAUTEUR	250 mm – au choix
HAUTEUR DES LAMES	210 mm – 359 mm
ANGLE D'OUVERTURE	Max. 90° (l'angle d'ouverture dépend du mécanisme de commande choisi)
ÉPAISSEUR DU CADRE	47 mm
REMPLISSAGE DES LAMES	Double vitrage
COMMANDE	Manuelle ou électrique

COLTLITE EN ALUMINIUM AVEC RUPTURE DE PONT THERMIQUE

TYPE CLET

Le Coltlite CLET est constitué de profilés aluminium avec rupture de pont thermique, anodisé ou thermolaqué (RAL au choix de l'architecte). Largeur du cadre 40 mm ; commande des lames par un mécanisme masqué nécessitant peu d'entretien.
Lames en aluminium double peau avec cadre invisible en aluminium avec rupture de pont thermique. Vu de l'extérieur, la surface est plane et alignée. Le coefficient thermique U peut atteindre 1,7 W/m²K.
Ouvrant à lames constituant une surface affleurante pour l'industrie.

CARACTÉRISTIQUES TECHNIQUES	**COLTLITE CLET**
MATERIEL	Cadre périphérique en aluminium avec rupture de pont thermique.
LARGEUR	300mm – 2000mm
HAUTEUR	270 mm – au choix
HAUTEUR DES LAMES	240 mm
ANGLE D'OUVERTURE	Max. 90° (l'angle d'ouverture dépend du mécanisme de commande choisi)
ÉPAISSEUR DU CADRE	47 mm
REMPLISSAGE DES LAMES	Lames en aluminium double peau, remplissage PUR/PIR en option, épaisseur 38mm
COMMANDE	Manuelle, électrique ou pneumatique

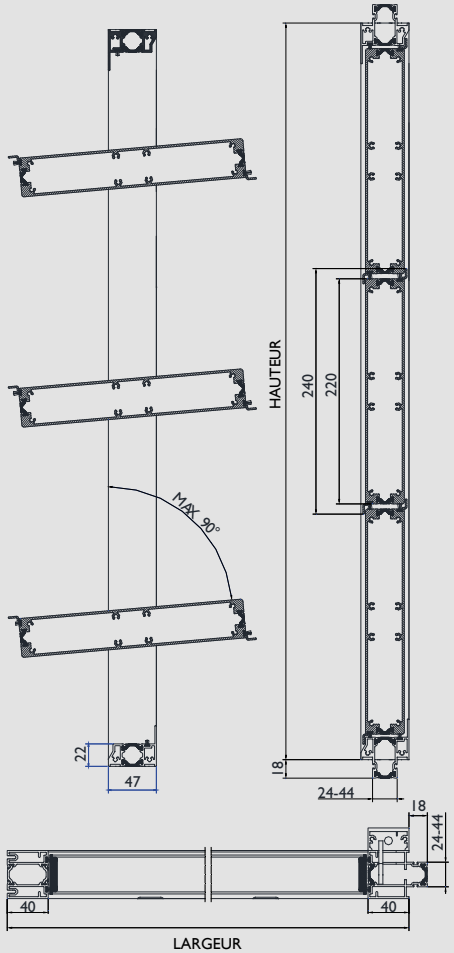

MECANISMES DE COMMANDE

L'ouverture des lames du Coltlite peut être réglée si besoin en usine à un angle spécifique prédéfini entre 0° à 85.

Il existe différents types de commande : manuelle par levier ou manivelle, commande pneumatique O/F ou commande électrique 24V ou 230V O/F.

Dans la gamme des motorisations électriques, certains moteurs permettent de réduire le risque de pincement.

Dans ce domaine, Colt est à l'avant-garde – notamment avec ses motorisations « slow », suffisamment rapides en cas d'incendie, mais suffisamment lentes aussi pour éviter très largement tout pincement de parties du corps. Parallèlement à divers moteurs avec ressort de rappel capables d'ouvrir les dispositifs en cas d'incendie sans alimentation en énergie, on peut aussi employer une commande certifiée spécifiquement pour une utilisation en extérieur.

La plupart des moteurs sont équipés d'un capot que l'on peut recouvrir d'un thermo laquage d'une couleur assortie à celle du cadre.

REMPLISSAGE DES LAMES

Les lames en verre sont proposées en standard en simple et double vitrage. Un grand choix est proposé : entre des épaisseurs de verre de 4 et 8 mm pour un double vitrage, avec une épaisseur totale de 28 ou 34 mm (version CLST uniquement), et des épaisseurs de verre de 8 mm, 10 mm et 12 mm pour les versions CLS et CLS45 en simple vitrage. Des lames en aluminium double peau, avec ou sans isolation (version CLET), des panneaux sandwich ou encore des lames en polycarbonate sont aussi possibles.

FINITION

Le cadre périphérique et les supports des lames peuvent être anodisés E6 EV1. Cette surface se présente en couleur argent naturelle légèrement mate. Mais il est aussi possible de choisir un thermo- laquage, couleur RAL. Des coloris métallisés et tons spéciaux sont possibles sur demande. Une bi-coloration est également faisable sur certaines versions.

AUTRES OPTIONS

Le Coltlite peut être équipé d'un ou de deux contacts de position magnétiques qui signalent au dispositif de gestion du bâtiment (GTC) que : « l'appareil est fermé » ou « l'appareil est ouvert ». Le dispositif est muni d'un contact et d'aimants qui sont intégrés, au choix dans les profilés (de manière invisible) ou sur le châssis (visible, version moins onéreuse). Aussi, des contacts de position mécaniques peuvent être installés sur le cadre.

Le Coltlite est également certifié en tant que Dispositif d'Evacuation des Fumées et de la Chaleur (DENFC), lorsqu'il est équipé d'une grille de protection contre les oiseaux et les insectes, selon la norme 12101-2.

PRINCIPALES CARACTÉRISTIQUES

Coltlite CLT
41 dB (lames en verre)
38 dB (lames en panneau sandwich opaque)

Indice d'affaiblissement acoustique

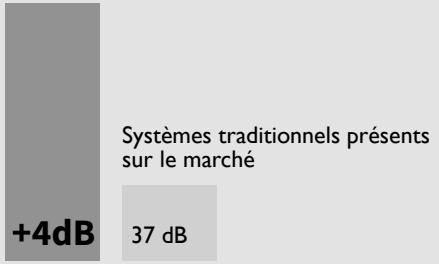

Pour la plupart des applications, nous pouvons garantir une
protection anti-pincement

Excellente efficacité énergétique
La conception particulière du Coltlite le rend extrêmement efficace sur le plan énergétique.

Les versions CLS, CLT, CLN et CLET sont testées et certifiées selon la norme
EN 12101-2

Certifiées et testées selon la norme
EN 14351-1
Classification fenêtres et portes

90° *Angle d'ouverture*

Tenue au vent (EN 12210) Le Coltlite est un système sur mesure
Production selon vos exigences de configuration et d'utilisation

CLASSE C5

	CADRE / SUPPORT DES LAMES	LARGEUR [1]	HAUTEUR [2]	HAUTEUR DES LAMES[3]	ANGLE D'OUVERTURE[4]	EPAISSEUR DU CADRE	REMPLISSAGE LAMES	ÉPAISSEUR LAME/VERRE	COMPOSITION VITRAGE	ALTERNATIVE DE REMPLISSAGE	COMMANDE	ÉTANCHÉITÉ À L'AIR (EN 12207)	ÉTANCHÉITÉ À LA PLUIE BATTANTE (EN 12208)	RÉSISTANCE AU VENT (EN 12210)	DENFC (EN12101-2)	Valeur UW (EN ISO 10077-1)	Valeur CV	ISOLATION ACOUSTIQUE
COLTLITE CLN	Profilés AL - sans rupture de pont thermique	300mm – 2000mm	250mm - au choix	170mm – 370mm	Max. 90°	47mm	Double vitrage isolé Panneaux sandwich	28mm	float, ESG, TVG, VSG	Panneaux sandwich	Manuelle, électrique, pneumatique	Contrôlé selon la norme EN 1026 et classé selon la norme EN 14351-1 (fenêtres et portes - norme produit, caractéristiques de performance)	Classe 5A	Classification en fonction de la taille, testée selon la norme EN 12211 en combinaison avec un contrôle de l'étanchéité à l'air	Système testé et certifié	jusqu'à max. 1.9W/m²/K	jusqu'à max. 0.58	Non testé
COLTLITE CLT	Profilés AL - avec rupture de pont thermique	300mm – 2000mm	250mm - au choix	170mm – 370mm	Max. 90°	47mm	Double vitrage isolé Panneaux sandwich	28mm	float, ESG, TVG, VSG	Panneaux sandwich	Manuelle, électrique, pneumatique		Classe 4A		Système testé et certifié	jusqu'à max. 1.5W/m²/K	jusqu'à max. 0.58	jusqu'à max. 41 dB
COLTLITE CLS	Profilés AL - sans rupture de pont thermique	300mm – 18000mm	250mm - au choix	200mm – 390mm	Max. 90°	47mm	Simple vitrage, arêtes polies	8, 10 et 12mm	float, ESG, TVG, VSG	_	Manuelle ou électrique		Classe 2A		Système testé et certifié	jusqu'à max. 5.8W/m²/K	jusqu'à max. 0.65	jusqu'à max. 27 dB
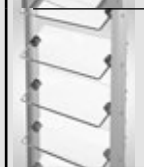 **COLTLITE CLS45**	Profilés AL - sans rupture de pont thermique	300mm – 1600mm	250mm - au choix	180mm – 367mm	Max. 90°	47mm	Simple vitrage, arêtes polies	8, 10 et 12mm	Verre de sécurité une seule vitre (ESG)	_	Manuelle ou électrique		Classe 2A		Non testé	jusqu'à max. 5.8W/m²/K	Non testé	Non testé
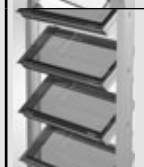 **COLTLITE CLST**	AL - sans rupture de pont thermique	300mm – 16000mm	250mm - au choix	210mm – 359mm	Max. 90°	47mm	Double vitrage isolé	34mm	Extérieur - ESG 6mm intérieur - float, ESG,VSG	_	Manuelle ou électrique		Classe 3A		Non testé	jusqu'à max. 1.8W/m²/K	Non testé	Non testé
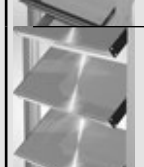 **COLTLITE CLET**	Profilés AL - sans rupture de pont thermique	300mm – 2000mm	250mm - au choix	240mm	Max. 90°	47mm	Aluminium double peau, + en option: remplissage PUR/PIR	38mm	_	_	Manuelle, électrique, pneumatique		Classe 4A		Système testé et certifié	jusqu'à max. 1.9W/m²/K	jusqu'à max. 0.58	Non testé

Changes/errors reserved © Colt International Licensing Limited 2019